ЛИМЦ.60148.19.000.002

Перв. примен.

ЛИМЦ.60148.19.000.000

Справ. №

√Ra 12,5 (√)

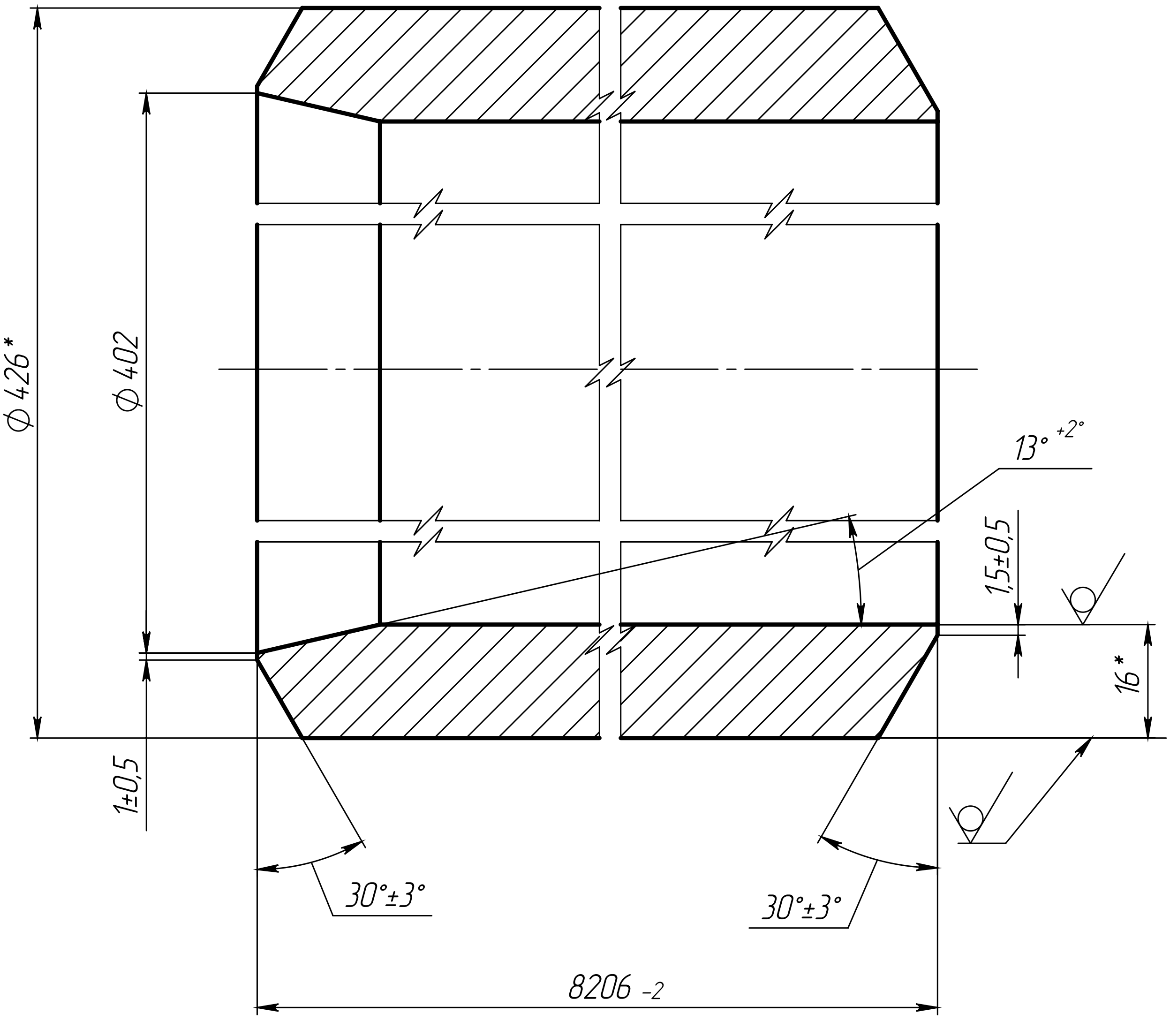

1. *ŭǪDZȞǯÅȅ ǯǵȉ åǹÅǪǬŇǴ.
2. ŭǪÅǴDZÅŇǪǪÆÊ ŇǫŇDZþǪäǯþDZǯ äǯÅÆǯǰǪ.

Подп. и дата

Инв. № дубл.

Взам. инв. №

Подп. и дата

Инв. № подл.

Изм.	Лист	№ докум.	Подп.	Дата
Разраб.		Быков		30.10.25
Пров.		Лаптев		
Т. контр.				
Н. контр.				
Утв.		Соломатин		

ЛИМЦ.60148.19.000.002

Труба

Лит.	Масса	Масштаб
	1334.69	1:1
Лист	Листов 1	

Труба 426x16 ГОСТ 8732–78
Б 09Г2С ГОСТ 8731–74

АО "БТ"

Шифр:

Копировал

Формат А4